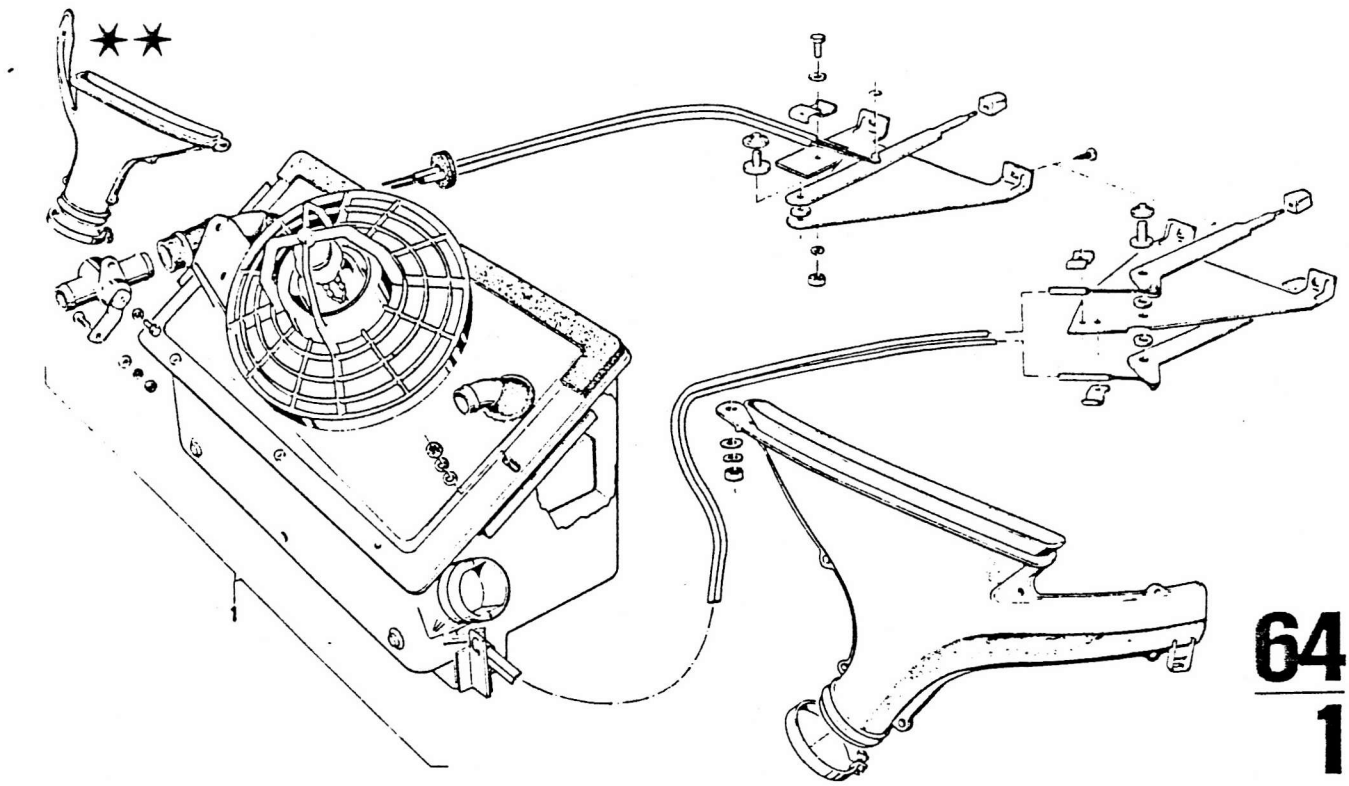

64
1

6/73

Bild-Nr.	Teil-Nr.	Symbol	Teil-Benennung	Stück/E 1602	1600-2 TI	1600-2 Cab.	1600 To.		1802	1802 To.		2002	2002 Cab.	2002 A	2002 TI	2002 TII	2002 Turbo	2002 To.	2002 To. A	2002 To. TII		USA 1602		2002	2002 A	2002 TII		
1	✱ ~~64 11 1 350 159~~	(o)	Heizgerät kpl. 12 V	1	1	1						1			1							1		1				
	✱ 64 11 1 352 282	(o)	Heizgerät kpl. 12 V	1		1						1		1	1													
	✱ ~~64 11 1 350 160~~	(oo)	Heizgerät kpl. 12 V	1								1																
	✱ ~~64 11 1 352 296~~	(oo)	Heizgerät kpl. 12 V	1								1		1														
	✱ 64 11 1 353 613	(oo)	Heizung kpl. 12 V	1			1		1	1		1		1		1		1	1	1								
	✱ 64 11 1 350 455		Heizgerät kpl. 12 V	1		1						1		1	1													
	✱ ~~64 11 1 352 118~~		Heizgerät kpl. 12 V																			1		1	1			
	✱ 64 11 1 353 349		Heizung kpl. 12 V																			1		1	1	1		
	✱ 64 11 4 474 000	(o)	Heizgerät kpl. 6 V	1		1																						
	✱ 64 11 4 474 001	(oo)	Heizgerät kpl. 6 V	1																								
	✱ 64 11 1 353 348	(o)	Heizung kpl. 6 V	1		1	1		1	1		1	1	1		1		1	1	1								
	✱ 64 11 1 356 329		Heizung kpl. 12 V	1					1	1		1	1	1		1		1	1	1								
	✱ 64 11 1 356 330		Heizung kpl. 12 V																					1	1	1		
	✱ 64 11 1 357 123		Heizung kpl. 12 V	1					1	1		1	1	1		1		1	1	1								
	✱ 64 11 1 357 092		Heizung kpl. 12 V	1					1	1		1	1	1		1		1	1	1								

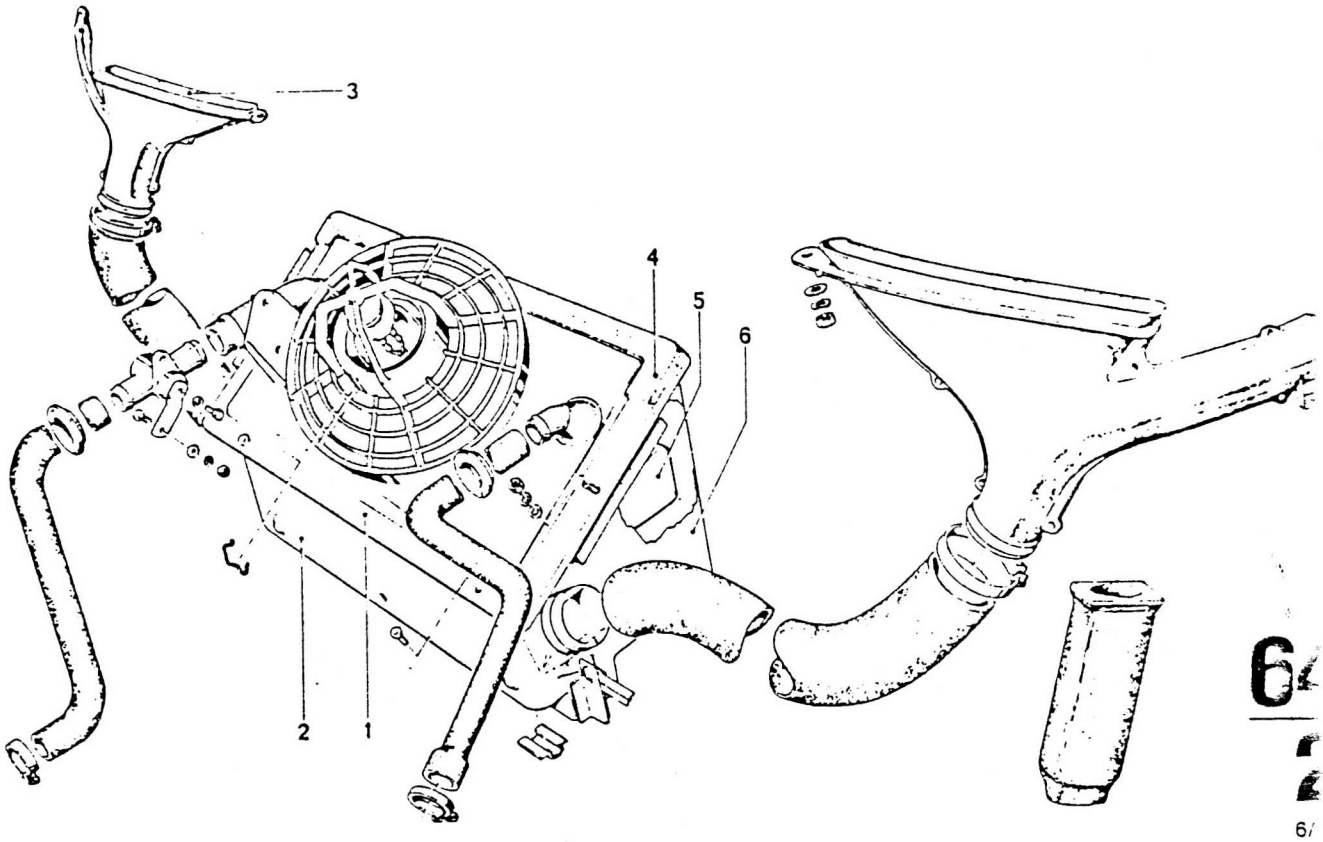

Bild-Nr.	Teil-Nr.	Symbol	Teil-Benennung	Stück/E 1602	1600-2 TI	1600-2 Cab.	1600 To.	1802	1802 To.	2002	2002 Cab.	2002 A	2002 TI	2002 TII	2002 Turbo	2002 To.	2002 To. A	2002 To. TII	USA 1602	2002	2002 A	2002 TII
1	* 64 11 1 351 457		Gehäuse-Oberteil	1	1	1				1			1									
	64 11 1 352 121		Gehäuse-Oberteil																1	1	1	
	* 64 11 1 352 276		Gehäuse-Oberteil	1	1	1	1	1	1	1	1	1	1	1	-	1	1	1	1	1	1	1
2	64 11 1 351 474	∧ (oo)	Gehäuse-Unterteil	1			1			1		1		1								
	64 11 1 351 478	∨ (oo)	Gehäuse-Unterteil	1																		
			6 Volt																			
	64 11 1 351 481	∨ (o)	Gehäuse-Unterteil	1		1																
			6 Volt																			
	64 11 1 352 123	∧ (o)	Gehäuse-Unterteil	1		1	1	1	1	1	1	1	1	1		1	1	1	1	1	1	1
3	64 22 1 352 141		Entfrosterdüse																1	1	1	
	64 22 1 352 142		Entfrosterdüse																1	1	1	
	~~64 22 1 474 170~~		Entfrosterdüse	1	1	1				1		1	1						1	1	1	
	64 22 1 354 203		Entfrosterdüse	1	1	1				1		1	1						1	1	1	
	~~64 22 1 474 171~~		Entfrosterdüse	1	1	1				1		1	1						1	1	1	
	64 22 1 354 204		Entfrosterdüse	1		1	1	1	1	1	1	1	1	1		1	1	1	1	1	1	1
4	64 11 4 774 111		Dichtrahmen	1	1	1	1	1	1	1	1	1	1	1		1	1	1	1	1	1	1
5	64 11 1 351 459		Heizkörper	1	1	1				1		1	1									
	64 11 1 351 489		Heizkörper																1	1	1	
	64 11 1 353 351		Heizkörper																1	1	1	1
	64 11 1 353 356		Heizkörper	1		1	1	1	1	1	1	1	1	1		1	1	1				
6	* 64 11 1 351 473	∨ (oo)	Gehäuse-Unterteil	1						1												
	* 64 11 1 351 485	∨ (o)	Gehäuse-Unterteil	1	1	1				1			1									
	64 11 1 351 486	∨ (o)	Gehäuse-Unterteil	1	1	1				1		1	1									
	* 64 11 1 351 491	∨ (o)	Gehäuse-Unterteil	1	1	1				1		1	1									
	~~64 11 1 352 120~~	∨	Gehäuse-Unterteil																1	1	1	
			12 Volt																			
	64 11 1 354 271	∨ (o)	Gehäuse-Unterteil	1		1	1	1	1	1	1	1	1	1		1	1	1	1	1	1	1
	* 64 11 1 352 297	∨ (oo)	Gehäuse-Unterteil	1						1		1										
	64 11 1 354 270	∨ (oo)	Gehäuse-Unterteil	1			1		1	1		1		1		1	1	1				
	64 11 1 356 505	∨	Gehäuse-Unterteil	1				1	1	1	1	1		1						1	1	1

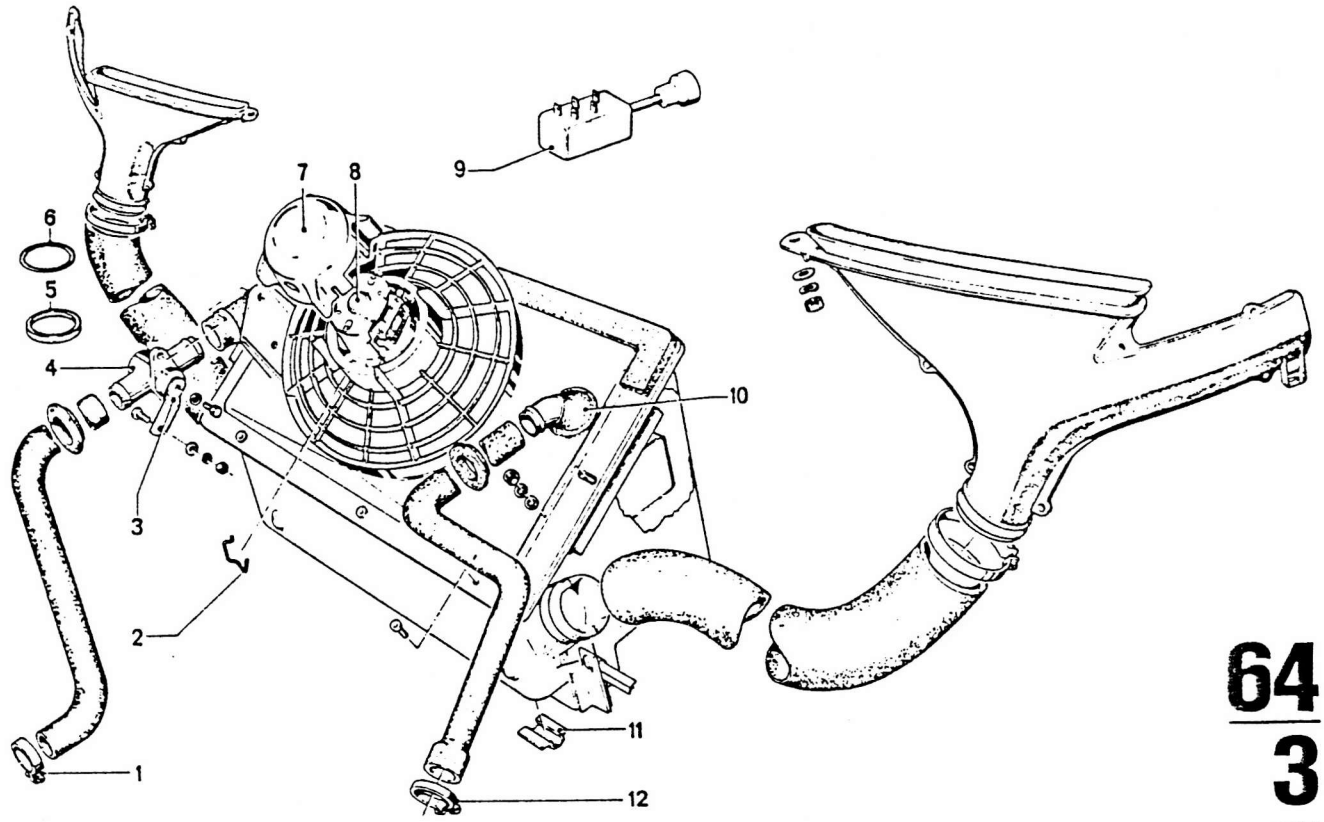

Bild-Nr.	Teil-Nr.	Symbol	Teil-Benennung	Stück/E 1602	1600-2 TI	1600-2 Cab.	1600 To.	1802	1802 To.	2002	2002 Cab.	2002 A	2002 TI	2002 TII	2002 Turbo	2002 To.	2002 To. A	2002 To. TII	USA 1602	2002	2002 A	2002 TII
1	07 12 9 948 905		Mera Schlauchklemme	4	4	4	4	4	4	4	4	4	4	4		4	4	4	4	4	4	4
2	64 11 1 351 356		Klammer für Motor	4	4	4				4		4	4						4	4	4	
	✱ 64 11 1 351 460		Klammer für Motor	4	4	4				4			4									
	✱ 64 11 1 356 501		Klammer für Motor	4	4	4		4	4	4	1	1	1	1		4	4	4	4	4	1	1
3	64 11 1 351 464		Hebel	1	1	1				1		1	1						1	1	1	
	64 11 1 353 355		Hebel	1		1	1	1	1	1	1	1	1	1		1	1	1	1	1	1	1
4	✱ 64 11 4 474 105		Wasserventil kpl.	1	1	1				1	1	1	1						1	1	1	
	✱ 64 11 1 353 350		Wasserventil kpl.	1	1	1	1	1	1	1	1	1	1	1		1	1	1	1	1	1	1
5	✱ 64 11 1 357 631		Quadrat. Ring	1	1	1	1	1	1	1	1	1	1	1		1	1	1	1	1	1	1
6	✱ 64 11 1 357 632		O-Ring	1	1	1	1	1	1	1	1	1	1	1		1	1	1	1	1	1	1
7	✱ 64 11 4 774 116		Schutzkappe																1	1	1	
	✱ 64 11 1 356 502		Schutzkappe	1				1	1	1	1	1		1		1	1	1		1	1	1
8	✱ 64 11 1 351 458		Gebläse 12 Volt	1	1	1				1			1						1			
	64 11 1 351 479		Gebläse 6 Volt	1		1																
	✱ 64 11 1 351 488		Gebläse 12 Volt	1	1	1				1		1	1						1	1	1	
	✱ 64 11 1 352 122		Gebläse 12 Volt	1			1	1	1	1	1	1		1		1	1	1	1	1	1	1
	✱ 64 11 1 356 500		Gebläse 12 Volt	1				1	1	1	1	1		1		1	1	1		1	1	1
9	61 31 8 748 011		Dreistufenschalter für Heizung																1	1	1	
10	64 11 1 351 461	⊃	Gummitülle	2	2	2	2	2	2	2	2	2	2	2		2	2	2	2	2	2	2
	64 11 1 353 352		Gummitülle	2	2	2	2	2	2	2	2	2	2	2		2	2	2	2	2	2	2
11	64 11 4 674 162		Spannfeder	3	3	3	3	3	3	3	3	3	3	3		3	3	3	3	3	3	3
12	07 12 9 952 030	⊃	Schlauchschelle A 30	1	1	1	1	1	1	1	1	1	1	1		1	1	1	1	1	1	1
	64 21 1 352 839		Schlauchschelle	1	1	1	1	1	1	1	1	1	1	1		1	1	1	1	1	1	1
	✱ 64 21 1 260 020		Schlauchschelle																	1	1	

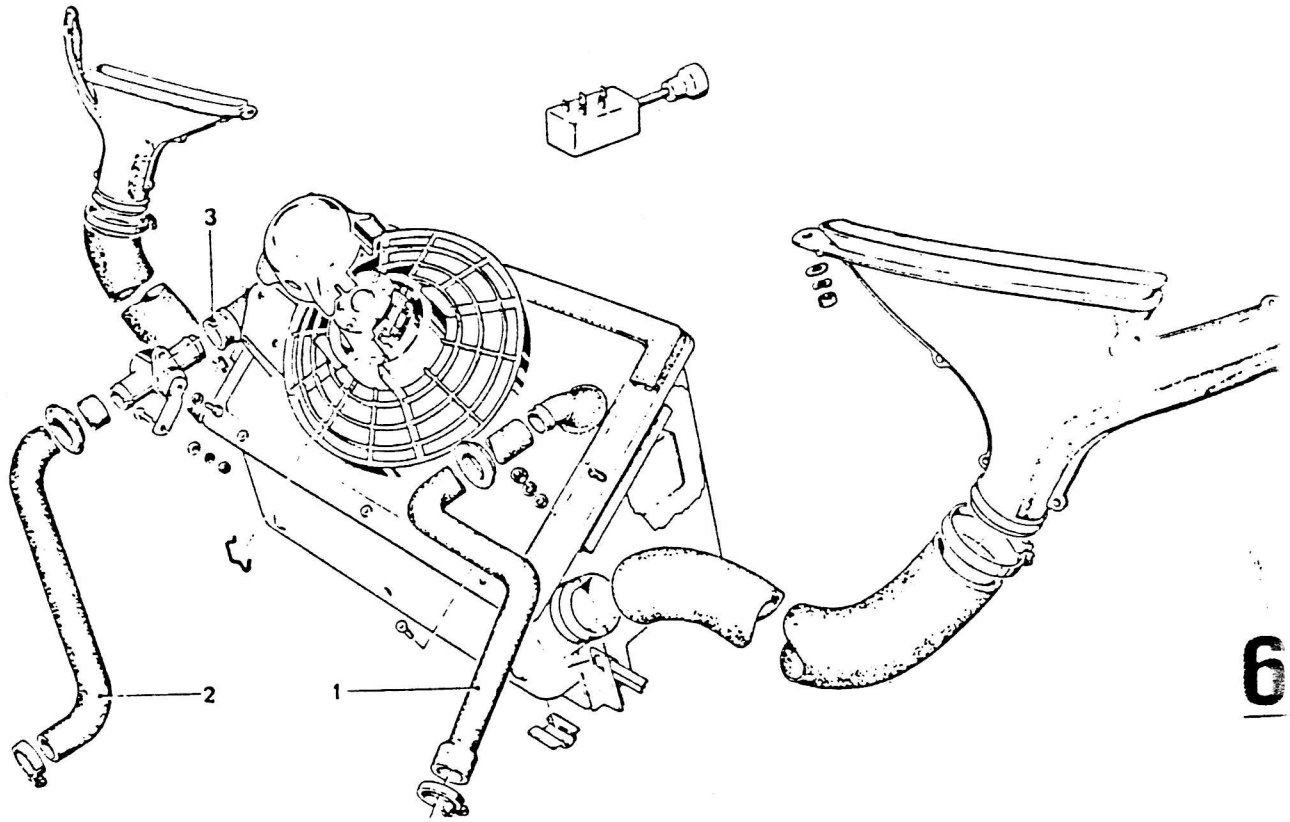

Bild-Nr.	Teil-Nr.	Symbol	Teil-Benennung	Stück/E 1602	1600-2 TI	1600-2 Cab.	1600 To.	1802	1802 To.	2002	2002 Cab.	2002 A	2002 TI	2002 TII	2002 Turbo	2002 To.	2002 To. A	2002 To. TII	USA 1602	2002	2002 A	2002 TII
1	~~64 21 1 353 370~~	(o)	Rücklaufschlauch	1		1	1	1	1	1	1	1	1			1	1		1	1	1	
	64 21 1 354 306	(o)	Rücklaufschlauch	1		1	1	1	1	1	1		1			1	1		1	1	1	
	~~64 21 1 353 371~~	(oo)	Rücklaufschlauch	1						1		1		1								
	64 21 1 354 309	(oo)	Rücklaufschlauch	1			1	1	1	1						1	1					
	64 21 1 354 308	(o)	Rücklaufschlauch											1				1				1
	64 21 1 354 600	(oo)	Rücklaufschlauch											1				1				
	64 21 1 351 311	(o)	Rücklaufschlauch	1	1	1				1		1	1						1	1	1	
	64 21 1 351 921	(oo)	Rücklaufschlauch	1						1		1										
	64 21 4 474 131		Rücklaufschlauch	1	1	1				1		1	1						1	1		
	64 21 1 356 170		Rücklaufschlauch									1									1	1
2	64 21 1 353 368		Vorlaufschlauch	1		1	1	1	1	1	1	1	1	1		1	1	1	1	1	1	1
	64 21 1 354 599	(oo)	Vorlaufschlauch											1				1				
	64 21 4 474 130		Vorlaufschlauch	1	1	1				1		1	1						1	1		
3	64 11 1 351 462		Heißwasserschlauch	1	1	1	1	1	1	1	1	1	1	1		1	1	1	1	1	1	1
	64 11 1 353 353		Heißwasserschlauch	1	1	1	1	1	1	1	1	1	1	1		1	1	1	1	1	1	1

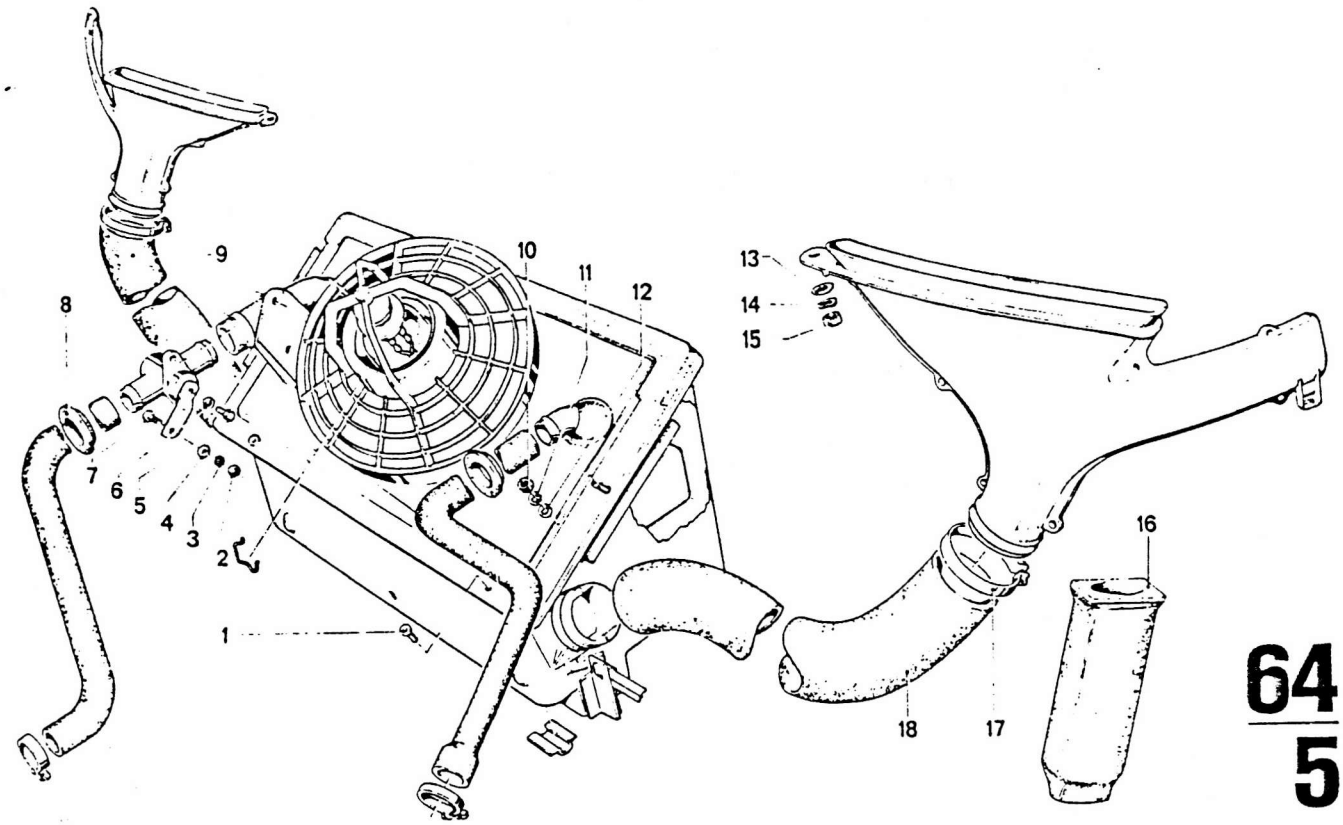

Bild-Nr.	Teil-Nr.	Symbol	Teil-Benennung	Stück/E 1602	1600-2 TI	1600-2 Cab.	1600 To.	1802	1802 To.	2002	2002 Cab.	2002 A	2002 TI	2002 TII	2002 Turbo	2002 To.	2002 To. A	2002 To. TII	USA 1602	2002	2002 A	2002 TII
1	07 11 9 949 620		Rohrniet	6	6	6	6	6	6	6	6	6	6	6		6	6	6	6	6	6	6
2	07 11 9 922 028		Sechskantmutter M 4	1	1	1	1	1	1	1	1	1	1	1		1	1	1	1	1	1	1
3	07 11 9 933 034		Federring	1	1	1	1	1	1	1	1	1	1	1		1	1	1	1	1	1	1
4	64 11 4 674 222		Scheibe	2	2	2	2	2	2	2	2	2	2	2		2	2	2	2	2	2	2
5	07 11 9 913 077		Sechskantschraube M 4 x 8	1	1	1	1	1	1	1	1	1	1	1		1	1	1	1	1	1	1
6	07 11 9 936 037		Zahnscheibe A 4,3	1	1	1	1	1	1	1	1	1	1	1		1	1	1	1	1	1	1
7	64 11 4 674 219		Bolzen	1	1	1	1	1	1	1	1	1	1			1	1	1	1	1	1	1
8	64 21 1 353 367		Gummitulle	2		2	2	2	2	2	2	2	2	2		2	2	2	2	2	2	2
	64 21 4 774 135		Gummitulle	2	2	2				2		2	2						2	2	2	
9	~~64 21 4 474 126~~		Warmluftschlauch	1	1	1	1	1	1	1	1	1	1	1		1	1	1	1	1	1	1
	64 21 1 355 184		Warmluftschlauch	1	1	1	1	1	1	1	1	1	1	1		1	1	1	1	1	1	1
10	07 11 9 922 054		Sechskantmutter M 6	2	2	2	2	2	2	2	2	2	2	2		2	2	2	2	2	2	2
11	07 11 9 933 078		Federring B 6	2	2	2	2	2	2	2	2	2	2	2		2	2	2	2	2	2	2
12	07 11 9 931 046		Scheibe 6,4	2	2	2	2	2	2	2	2	2	2	2		2	2	2	2	2	2	2
13	07 11 9 931 036		Scheibe 5,3	2	2	2	2	2	2	2	2	2	2	2		2	2	2	2	2	2	2
14	07 11 9 932 047		Federscheibe B 5	4	4	4	4	4	4	4	4	4	4	4		4	4	4	4	4	4	4
15	07 11 9 922 038		Sechskantmutter M 5	2	2	2	2	2	2	2	2	2	2	2		2	2	2	2	2	2	2
16	64 21 4 474 120		Spritzwasserablaufschlauch	2	2	2																
	64 21 4 474 121		Spritzwasserablaufschlauch	3	3	3	3	3	3	3	3	3	3	3		3	3	3	3	3	3	3
17	07 12 9 952 055		Schlauchschelle	2	2	2	2	2	2	2	2	2	2	2		2	2	2	2	2	2	2
	64 22 1 355 179		Schlauchschelle	2	2	2	2	2	2	2	2	2	2	2		2	2	2	2	2	2	2
18	~~64 21 4 474 125~~		Warmluftschlauch	1	1	1	1	1	1	1	1	1	1	1		1	1	1	1	1	1	1
	64 21 1 355 185		Warmluftschlauch	1	1	1	1	1	1	1	1	1	1	1		1	1	1	1	1	1	1

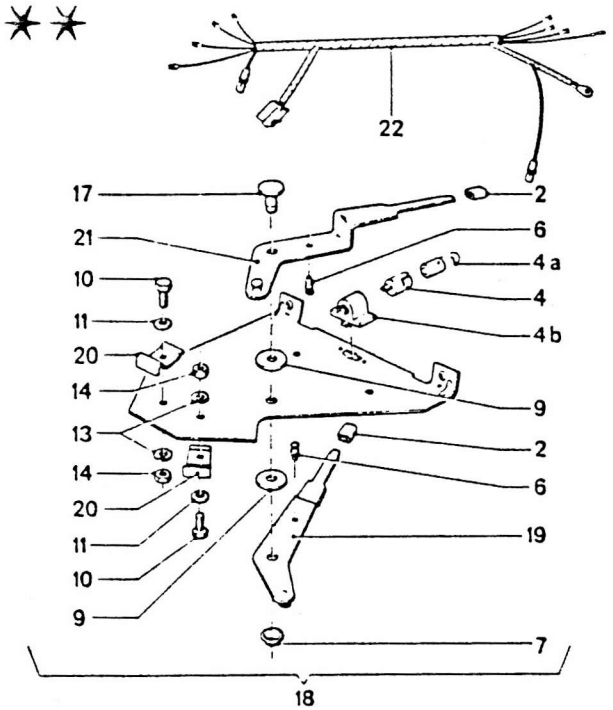

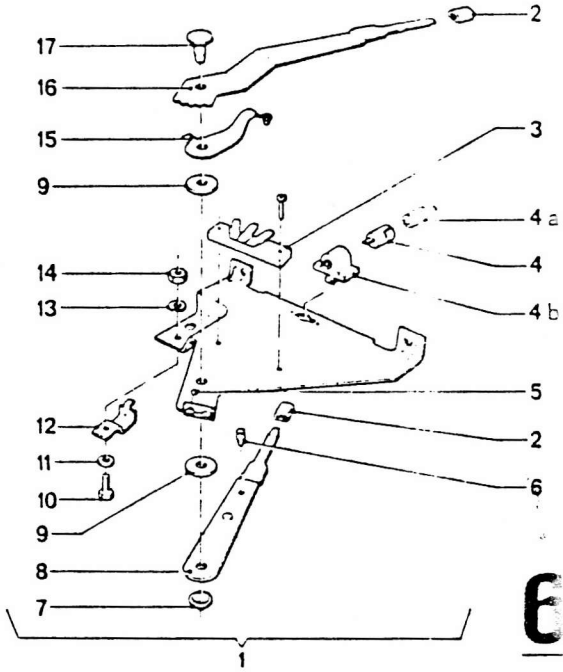

Bild-Nr.	Teil-Nr.	Symbol	Teil-Benennung	Stück/E 1602	1600-2 TI	1600-2 Cab.	1600 To.	1802	1802 To.	2002	2002 Cab.	2002 A	2002 TI	2002 TII	2002 Turbo	2002 To.	2002 To. A	2002 To. TII	USA 1602	2002	2002 A	2002 TII
1	64 11 1 356 507		Schalter kpl.	1				1	1	1	1	1		1		1	1	1		1	1	1
2	64 11 1 353 528		Schutzschlauch	4				4	4	4	4	4		4		4	4	4		4	4	4
	64 11 1 357 018		Schutzschlauch	4				4	4	4	4	4		4		4	4	4		4	4	4
3	64 11 1 356 511		Kontaktplatte	1				1	1	1	1	1		1		1	1	1		1	1	1
4	* 64 11 1 355 640		Lampenfassung	2				2	2	2	2	2		2		2	2	2		2	2	2
4a	* 62 14 9 557 328		Glühlampe	2				2	2	2	2	2		2		2	2	2		2	2	2
4b	* 64 11 1 356 496		Lampenhalter	2				2	2	2	2	2		2		2	2	2		2	2	2
5	07 11 9 986 240		Kugel 4 m III	1				1	1	1	1	1		1		1	1	1		1	1	1
	07 11 9 986 731		Zylinderrolle	1				1	1	1	1	1		1		1	1	1		1	1	1
6	64 11 1 356 497		Plastikniet	3				3	3	3	3	3		3		3	3	3		3	3	3
7	64 11 1 355 539		Federmutter	2				2	2	2	2	2		2		2	2	2		2	2	2
8	64 11 1 356 514		Hebel, Temperatur	1				1	1	1	1	1		1		1	1	1		1	1	1
9	64 11 1 351 454		Fiberscheibe	4				4	4	4	4	4		4		4	4	4		4	4	4
10	07 11 9 913 241		Schraube M 5 x 16	3				3	3	3	3	3		3		3	3	3		3	3	3
11	07 11 9 931 036		Scheibe A 5,3	3				3	3	3	3	3		3		3	3	3		3	3	3
12	* 64 11 1 351 468		Klemme	1				1	1	1	1	1		1		1	1	1		1	1	1
	* 64 11 1 357 971		Klemme	1				1	1	1	1	1		1		1	1	1		1	1	1
13	07 11 9 933 060		Federring B 5	3				3	3	3	3	3		3		3	3	3		3	3	3
14	07 11 9 922 038		Mutter M 5	3				3	3	3	3	3		3		3	3	3		3	3	3
15	64 11 1 356 517		Kontaktfinger	1				1	1	1	1	1		1		1	1	1		1	1	1
16	64 11 1 356 516		Hebel, Gebläse	1				1	1	1	1	1		1		1	1	1		1	1	1
17	64 11 1 356 498		Gelenkbolzen	2				2	2	2	2	2		2		2	2	2		2	2	2
18	64 11 1 356 518		Schalter kpl.	1				1	1	1	1	1		1		1	1	1		1	1	1
19	64 11 1 356 522		Hebel, unten	1				1	1	1	1	1		1		1	1	1		1	1	1
20	64 11 1 351 471		Klemme	2				2	2	2	2	2		2		2	2	2		2	2	2
21	64 11 1 356 520		Hebel, oben	1				1	1	1	1	1		1		1	1	1		1	1	1
22	* 64 11 1 356 466		Leitung für Heizgerät																	1	1	1
	64 11 1 357 093		Leitung für Heizgerät	1				1	1	1	1	1		1		1	1	1				

Bemerkungen
Remarks
Observations
Opmerkingen
Anmärkningar
Osservazione
Observaciones

Heizgerät mit Betätigung
mit Beleuchtung

1602	Fg→ 3 905 100
1802	Fg→ 3 533 711
1600 Tour.	Fg→ 3 304 340
1800 Tour.	Fg→ 3 551 505
2002	Fg→ 3 630 342
2002 Cab	Fg→ 2 795 751
2002 A	Fg→ 2 511 167
2002 TII	Fg→ 2 713 975
2000 Tour.	Fg→ 3 356 963
2000 Tour. A	Fg→ 3 400 989
2000 Tour. TII	Fg→ 3 423 802
2002 USA	Fg→ 2 585 138
2002 A USA	Fg→ 2 533 173
2002 TII USA	Fg→ 2 762 631

Heizgerät mit Betätigung
ohne Beleuchtung

1602	Fg→ 3 913 542
1802	Fg→ 3 542 375
2002	Fg→ 3 640 376
[illegible] A	Fg→ 2 512 436
[illegible] TII	Fg→ 2 716 738
[illegible] Tour.	Fg→ 3 552 167
2002 Tour.	Fg→ 3 358 363
2002 Tour. TII	Fg→ 3 424 439

Bowdenzüge siehe Blatt 64/7

* 64 11 1 351 468 →Fg
* 64 11 1 357 971 Fg→

* 64 11 1 355 640
* 64 11 1 356 466
* 64 11 1 356 496
* 62 14 9 557 328
} × Heizungsbetätigung mit Beleuchtung

Part No. / No. de pièce / Onderdeel-Nr.	Symb	Denomination of parts	Dénomination de pièces	Benaming
64 11 1 356 507		Switch kpl.	Interrupteur kpl.	Schakelaar kpl.
64 11 1 353 528		Protecting hose	Tuyau protectrice	Beschermslang
64 11 1 357 018		Protecting hose	Tuyau protectrice	Beschermslang
64 11 1 356 511		Contact plate	Plaque portecontact	Contactplaatje
* 64 11 1 355 640		Lamp socket	Socle de lampe	Gloeilamp fitting
* 62 14 9 557 328		Bulb	Lampe	Gloeilamp
* 64 11 1 356 496		Lamp support	Support de lampe	Lampfittig
07 11 9 986 240		Ball 4 m III	Bille 4 m III	Kogel 4 m III
07 11 9 986 731		Cylinder roller	Roulément à cylindre	Cilinderrolle
64 11 1 356 497		Plastic rivet	Rivet plastique	Plastic klinknagel
64 11 1 355 539		Spring nut	Ecrou de ressort	Veermoer
64 11 1 356 514		Lever, temperature	Levier, therm.	Handel, temp.
64 11 1 351 454		Washer (Fiber)	Disque (Fiber)	Ring (Fiber)
07 11 9 913 241		Screw M 5 x 16	Vis M 5 x 16	Bout M 5 x 16
07 11 9 931 036		Washer A 5,3	Disque A 5,3	Ring A 5,3
* 64 11 1 351 468		Clamp	Crampon	Klem
* 64 11 1 357 971		Clamp	Crampon	Klem
07 11 9 933 060		Spring ring B 5	Anneau élastique B 5	Veerring B 5
07 11 9 922 038		Nut M 5	Ecrou M 5	Moer M 5
64 11 1 356 517		Contactfinger	Doigt contact	Contactvinger
64 11 1 356 516		Lever, blower	Levier, compresseur	Handel, luchtcompress.
64 11 1 356 498		Joint stud	Boulon de l'articulat.	Pen
64 11 1 356 518		Switch kpl.	Interrupteur kpl.	Schakelaar kpl.
64 11 1 356 522		Lever, lower	Levier, inf.	Handel, onder
64 11 1 351 471		Clamp	Crampon	Klem
64 11 1 356 520		Lever, upper	Levier, sup.	Handel, boven
* 64 11 1 356 466		Line for heating instrument	Ligne pour apparail de chauffage	Leiding voor verwarming
64 11 1 357 093		Line for heating instrument	Ligne pour apparail de chauffage	Leiding voor verwarming

Reservdels-Nr. / Nº de pezzo / Nº pieza	Symbol	Reservdels-benämning	Denominazione pezzo	Designación pieza
64 11 1 356 507		Kontakt kpl.	Interruttore kpl.	Interruptor kpl.
64 11 1 353 528		Skyddslang	Fless. di protezione	Tubo flex. de protecc.
64 11 1 357 018		Skyddslang	Fless. di protezione	Tubo flex. de protecc.
64 11 1 356 511		Kontaktplatta	Piastra di contatto	Placa de contacto
* 64 11 1 355 640		Lamphållare	Porta-lampada	Portalamparas
* 62 14 9 557 328		Glödlampa	Lampadina	Bombilla
* 64 11 1 356 496		Lamphållare	Portalampada	Portalamparas
07 11 9 986 240		Kul 4 m III	Sfera 4 m III	Bola 4 m III
07 11 9 986 731		Cylinder rul	Cilindrico a rulli	Cilindrico de rodillos
64 11 1 356 497		Nit	Ribadino plastico	Remache plástico
64 11 1 355 539		Fjädermutter	Dado di molla	Tuerca de muelle
64 11 1 356 514		Arm, temp.	Leva, termico	Palanca, termico
64 11 1 351 454		Bricka (Fiber)	Rosetta di fibra	Arandela de fibra
07 11 9 913 241		Bult M 5 x 16	Vite M 5 x 16	Tornillo M 5 x 16
07 11 9 931 036		Bricka A 5,3	Rosetta A 5,3	Arandela A 5,3
* 64 11 1 351 468		Klämma	Fascetta	Abrazadera
* 64 11 1 357 971		Klämma	Fascetta	Abrazadera
07 11 9 933 060		Fjäderring B 5	Anello elastica B 5	Anillo elástico B 5
07 11 9 922 038		Mutter M 5	Dado M 5	Tuerca M 5
64 11 1 356 517		Kontaktfinger	Digitale di contatto	Dedo de contacto
64 11 1 356 516		Arm, kompressor	Leva, soffiante	Palanca, soplador
64 11 1 356 498		Ledbult	Bullone d'articolazione	Perno de articulacion
64 11 1 356 518		Kontakt kpl.	Interruttore kpl.	Interruptor kpl.
64 11 1 356 522		Arm, undre	Leva, inf.	Palanca, inf.
64 11 1 351 471		Klämma	Fascetta	Abrazadera
64 11 1 356 520		Arm, övre	Leva, sup.	Palanca, sup.
* 64 11 1 356 466		Ledning för värmeledningsreglage	Conduttore per apparecc. di riscaldam.	Conductor para aparato calefactor
64 11 1 357 093		Ledning för värmeledningsreglage	Conduttore per apparecc. di riscaldam.	Conductor para aparato calefactor

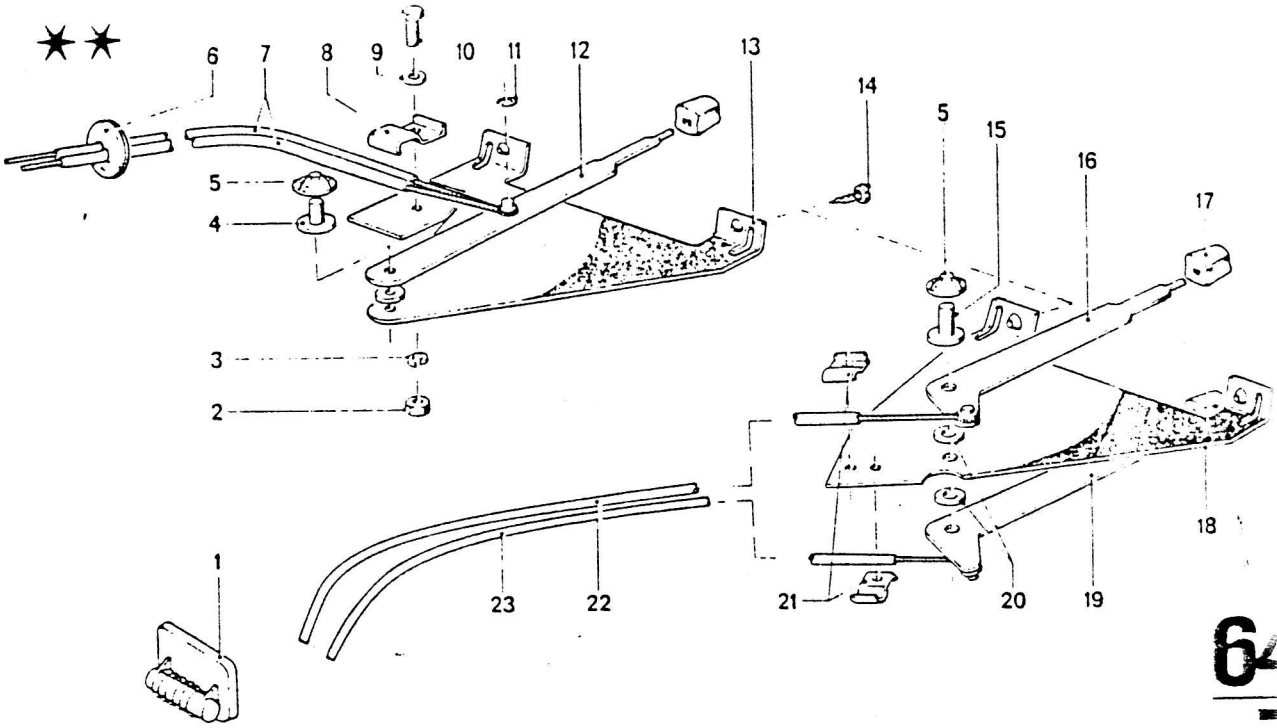

Bild-Nr.	Teil-Nr.	Symbol	Teil-Benennung	Stück/E 1602	1600-2 TI	1600-2 Cab.	1600 To.	1802	1802 To.	2002	2002 Cab.	2002 A	2002 TI	2002 TII	2002 Turbo	2002 To.	2002 To. A	2002 To. TII	USA 1602	2002	2002 A	2002 TII
1	* 64 11 1 351 470		Widerstand 12 Volt	1	1	1				1			1						1	1		
	64 11 1 351 482		Widerstand 6 Volt	1		1																
	* 64 11 1 351 490		Widerstand 12 Volt	1	1	1	1	1	1	1	1	1	1	1		1	1	1				
	* 64 11 1 351 507		Widerstand 12 Volt	1		1	1	1	1	1	1	1	1	1		1	1	1	1	1	1	1
• 2 •	07 11 9 922 038		Sechskantmutter M 5	5	5	5	5	5	5	5	5	5	5	5		5	5	5	5	5	5	5
3	07 11 9 933 060		Federring B 5	8	8	8	8	8	8	8	8	8	8	8		8	8	8	8	8	8	8
4	64 11 1 351 476		Gelenkbolzen	1	1	1	1	1	1	1	1	1	1	1		1	1	1	1	1	1	1
5	64 11 1 351 391		Federscheibe	2	2	2	2	2	2	2	2	2	2	2		2	2	2	2	2	2	2
6	64 11 1 351 472		Gummitülle	1	1	1	1	1	1	1	1	1	1	1		1	1	1	1	1	1	1
7	64 11 1 351 467	(oo)	Bowdenzug Warmluft	1			1		1	1		1		1		1	1	1				
	64 11 1 351 484	(o)	Bowdenzug Warmluft	1	1	1	1	1	1	1	1	1	1	1		1	1	1	1	1	1	1
8	* 64 11 1 351 468		Bowdenzugklemme	3	3	3	3	3	3	3	3	3	3	3		3	3	3	3	3	3	3
	* 64 11 1 357 971		Bowdenzugklemme	3			3	3	3	3	3	3		3		3		3		3	3	3
9	07 11 9 931 036		Scheibe 5,3	6	6	6	6	6	6	6	6	6	6	6		6	6	6	6	6	6	6
10	07 11 9 913 218		S KT SHR M 5 x 10	7	7	7	7	7	7	7	7	7	7	7		7	7	7	7	7	7	7
11	07 11 9 932 322		Sicherungsring	1	1	1	1	1	1	1	1	1	1	1		1	1	1	1	1	1	1
12	64 11 1 351 926		Hebel für Heizung	1	1	1	1	1	1	1	1	1	1	1		1	1	1	1	1	1	1
13	64 11 1 351 925	(o)	Grundplatte	1	1	1	1	1	1	1	1	1	1	1		1	1	1	1	1	1	1
	64 11 1 352 348	(oo)	Grundplatte	1						1		1		1								
14	07 11 9 907 741		LIN BL SHR B 4,8 x 9	4	4	4	4	4	4	4	4	4	4	4		4	4	4	4	4	4	4
15	64 11 1 351 390		Gelenkbolzen	2	2	2	2	2	2	2	2	2	2	2		2	2	2	2	2	2	2
16	64 11 1 352 127		Hebel Entfrosterklappe	1	1	1	1	1	1	1	1	1	1	1		1	1	1	1	1	1	1
17	64 11 1 350 377		Knopf für Betätigung	3	3	3	3	3	3	3	3	3	3	3		3	3	3	3	3	3	3
18	64 11 1 352 126		Grundplatte	1	1	1	1	1	1	1	1	1	1	1		1	1	1	1	1	1	1
19	64 11 1 351 928		Hebel Fußraumklappe	1	1	1	1	1	1	1	1	1	1	1		1	1	1	1	1	1	1
20	64 11 1 351 454		Fiberscheibe	3	3	3	3	3	3	3	3	3	3	3		3	3	3	3	3	3	
21	64 11 1 351 471		Bowdenzugklemme	2	2	2	2	2	2	2	2	2	2	2		2	2	2	2	2	2	2
22	64 11 1 351 466	(oo)	Bowdenzug für Entfrosterklappe	1			1		1	1		1		1		1	1	1				
	64 11 1 352 124		Entfrosterklappe	1	1	1	1	1	1	1	1	1	1	1		1	1	1	1	1	1	1
23	64 11 1 351 465	(oo)	Fußraumklappe	1			1		1	1		1		1		1	1	1				
	64 11 1 351 483	(o)	Fußraumklappe	2	2	2	1	1	1	2	1	1	2	1		1	1	1	1	2	1	1

Phonogeräte
Sound sets
Phonographe
Fonotoestellen
Radioutrustning
Radio
Radios

**

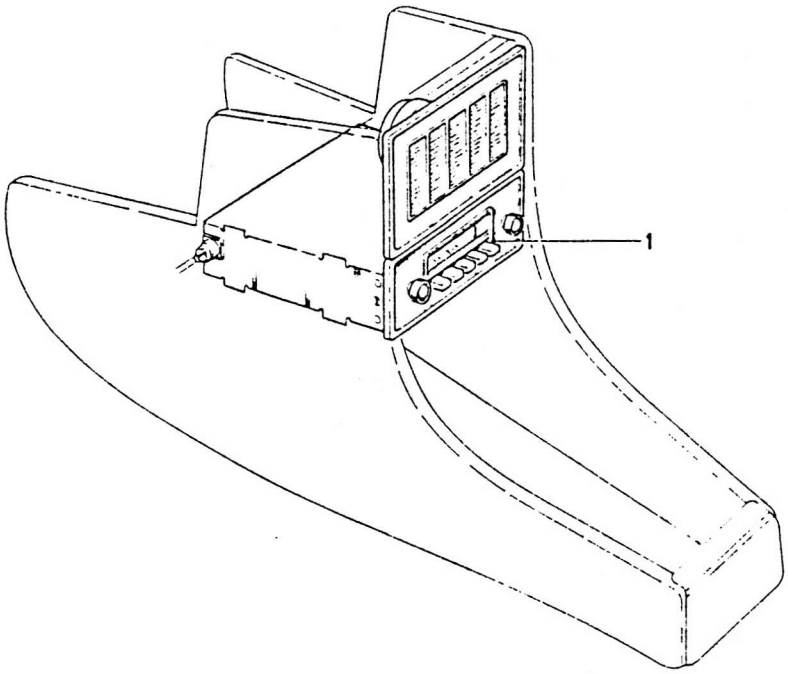

Bild-Nr.	Teil-Nr.	Symbol	Teil-Benennung	Stück/E 1602	1600-2 TI	1600-2 Cab.	1600 To.	1802	1802 To.	2002	2002 Cab.	2002 A	2002 TI	2002 TII	2002 Turbo	2002 To.	2002 To. A	2002 To. TII	USA 1602	2002	2002 A	2002 TII
			Radio																			
1	65 11 9 557 111		„Bremen"	1	1	1	1	1	1	1	1	1	1	1		1	1	1				
	65 11 1 354 636		„Mannheim"	1	1	1	1	1	1	1	1	1	1	1		1	1	1				
	65 11 9 557 117		„Frankfurt"	1	1	1	1	1	1	1	1	1	1	1		1	1	1				
	65 11 1 350 468		„Frankfurt USA"																1	1	1	1
	65 11 1 353 215		„New York"																1	1	1	1
	65 11 1 356 726		„Hamburg"	1	1	1	1	1	1	1	1	1	1	1		1	1	1				
	65 11 1 356 727		„Hildesheim"	1	1	1	1	1	1	1	1	1	1	1		1	1	1				
	65 11 1 356 728		„Ludwigshafen"	1	1	1	1	1	1	1	1	1	1	1		1	1	1				
	65 11 1 356 729		„Münster"	1	1	1	1	1	1	1	1	1	1	1		1	1	1				
	65 11 1 356 208		„Coburg"	1	1	1	1	1	1	1	1	1	1	1		1	1	1				
	65 11 1 356 697		„Essen"	1	1	1	1	1	1	1	1	1	1	1		1	1	1				
	65 11 1 357 127		„Mannheim UMK"	1	1	1	1	1	1	1	1	1	1	1		1	1	1				
	65 11 1 352 654		Philips „Tourismo TI"	1	1	1	1	1	1	1	1	1	1	1		1	1	1				
	65 11 1 353 921		Becker „Grand Prix"	1	1	1	1	1	1	1	1	1	1	1		1	1	1				
	65 11 1 353 923		Becker „Europa"	1	1	1	1	1	1	1	1	1	1	1		1	1	1				
	65 11 1 353 924		Becker „Europa US"																1	1	1	1
			CR und Stereo																			
	65 11 1 357 575		Bamberg CR-ST.	1	1	1	1	1	1	1	1	1	1	1		1	1	1				
	65 11 1 356 117		Goslar CR-ST.	1	1	1	1	1	1	1	1	1	1	1		1	1	1				
	65 11 1 356 993		Lübeck CR-Mono	1	1	1	1	1	1	1	1	1	1	1		1	1	1				
			Benelux-Länder																			
	65 11 1 353 094		„Frankfurt"	1	1	1	1	1	1	1	1	1	1	1		1	1	1				
	65 11 1 358 024		„Mannheim"	1				1	1	1	1	1		1		1		1				
	65 11 1 358 025		„Hamburg"	1				1	1	1	1	1		1		1		1				
	65 11 1 358 026		„Hildesheim"	1				1	1	1	1	1		1		1		1				
			Benelux-Stereo																			
	65 11 1 358 028		Bamberg CR	1				1	1	1	1	1		1		1		1				
	65 11 1 358 027		Goslar CR	1				1	1	1	1	1		1		1		1				

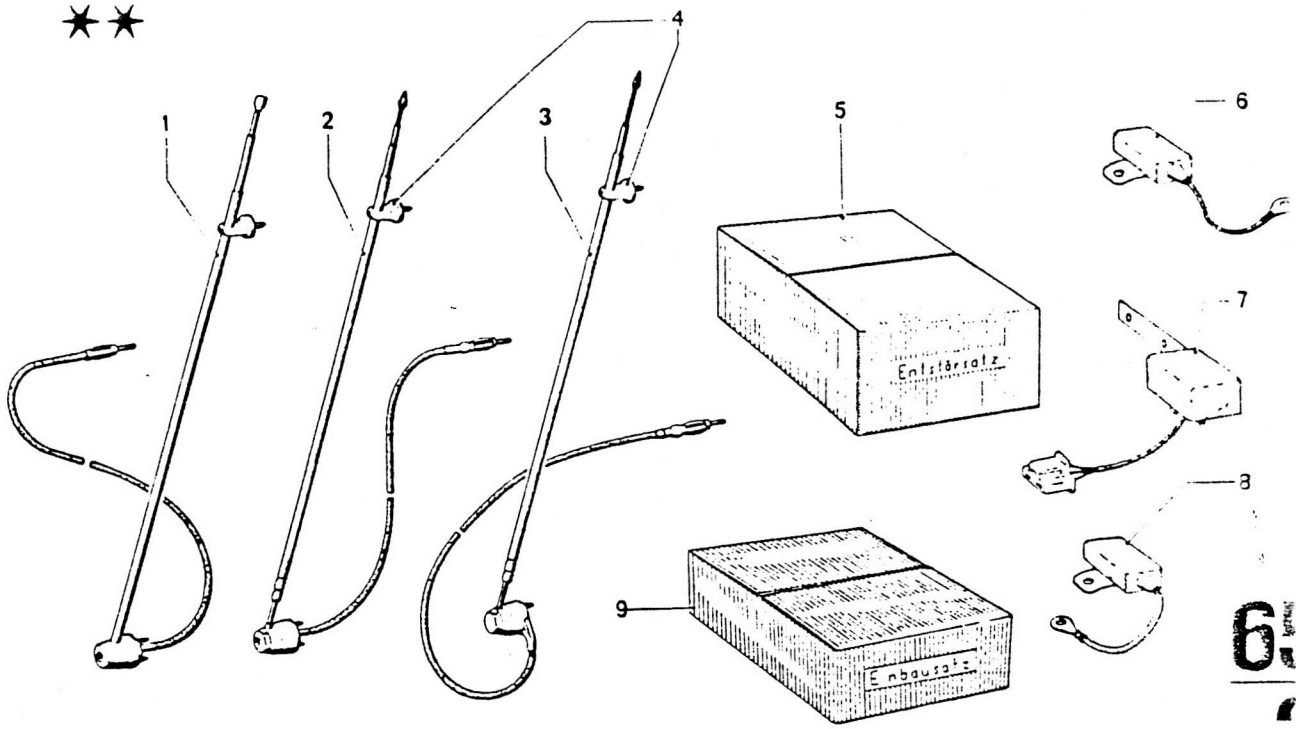

Bild-Nr.	Teil-Nr.	Symbol	Teil-Benennung	Stück/E 1602	1600-2 TI	1600-2 Cab	1600 To.	1802	1802 To.	2002	2002 Cab.	2002 A	2002 TI	2002 TII	2002 Turbo	2002 To.	2002 To. A	2002 To. TII	USA 1602	2002	2002 A	2002 TII
			Antenne																			
1	65 21 9 557 147		„Bosch Elektronik"	1	1	1	1	1	1	1	1	1	1	1	1	1	1	1	1	1	1	1
2	65 21 1 350 776		Anta 360 „Hirschmann"	1	1	1	1	1	1	1	1	1	1	1	1	1	1	1	1	1	1	1
3	65 21 1 352 657		„Hirschmann" für Stahlkurbeldach	1	1	1	1	1	1	1	1	1	1	1	1	1	1	1	1	1	1	1
4	* 65 21 9 557 132		Antennenstütze	1	1	1	1	1	1	1	1	1		1	1	1		1		1	1	1
5	65 31 1 354 254		Entstörsatz	1	1	1	1	1	1	1	1	1	1	1	1	1	1	1	1	1	1	1
6	65 31 1 356 561		Entstörkondensator für Zündspule	1	1	1	1	1	1	1	1	1	1	1	1	1	1	1	1	1	1	1
7	65 31 1 350 627		Entstörglied für Drehstromregler	1	1	1	1	1	1	1	1	1	1	1	1	1	1	1	1	1	1	1
8	65 31 1 353 073		Entstörkondensator für Generator	1	1	1	1	1	1	1	1	1	1	1	1	1	1	1	1	1	1	1
			Einbausatz																			
9	* 65 11 9 557 157		Blaupunkt	1	1	1	1	1	1	1	1	1	1	1		1	1	1				
	* 65 11 1 353 729		Blaupunkt	1			1	1	1	1	1	1		1	1	1	1	1	1	1	1	1
	* 65 11 1 357 599		CR-Stereo mit Mikrofon	1			1	1	1	1	1	1		1	1	1	1	1	1	1	1	1
	* 65 11 1 357 069		CR-Stereo	1			1	1	1	1	1	1		1	1	1	1	1	1	1	1	1
	* 65 11 1 357 548		CR-Mono	1			1	1	1	1	1	1		1	1	1	1	1	1	1	1	1
	* 65 11 1 353 281		Philips	1	1	1	1	1	1	1	1	1	1	1		1	1	1				
	* 65 11 1 352 035		Becker	1	1	1	1	1	1	1	1	1	1	1		1	1	1				
	* 65 11 1 355 088		Becker	1			1	1	1	1	1	1		1	1	1	1	1	1	1	1	1
	* 65 11 1 357 426		Becker	1				1	1	1	1	1		1		1		1		1	1	1
	* 65 11 1 357 424		Hamburg und Mannheim (Beneluxländer)						1	1	1	1		1	1	1		1		1	1	1

Bemerkungen / Remarks / Observations / Opmerkingen / Anmärkningar / Osservazione / Observaciones

** Sonderausstattung
Antenne und Entstörsatz
siehe auch Zubehör-Katalog

	1602 (o)
	2 676 592
	1602 (oo)
	1 553 253
	1602 USA
* 65 11 9 557 157 → Fg	1 572 930
* 65 11 1 352 035 → Fg	2002 (o)
* 65 11 1 353 281 → Fg	2 634 876
* 65 11 1 355 088 Fg →	2002 (oo)
* 65 11 1 353 729 Fg →	1 653 980
* 65 11 1 357 599 Fg →	2002 USA
* 65 11 1 357 069 Fg →	2 572 070
* 65 11 1 357 548 Fg →	2002 A (o)
	2 507 130
	2002 A (oo)
	2 520 994
	2002 A USA
	2 532 126

* 65 11 1 357 426
1 357 424 } ✕ Klimaanlage

* 65 21 9 557 132 Nur für Hirschmann-Antennen

Part No. / No. de pièce / Onderdeel-Nr.	Symb.	Denomination of parts	Dénomination de pièces	Benaming
		Antenna	Antenne	Antenne
65 21 9 557 147		„Bosch Electronic"	„Bosch Electronic"	„Bosch Electronic"
65 21 1 350 776		Anta 360 „Hirschmann"	Anta 360 „Hirschmann"	Anta 360 Hirschmann"
65 21 1 352 657		„Hirschmann" crank fold. steel roof	„Hirschmann" toit ouvrant, métallique	„Hirschmann" schuifdak met draaikruk
* 65 21 9 557 132		Antenna support	Support antenne	Antennesteun
65 31 1 354 254		Screen set	Jeu de blind	Ontstoorset
65 31 1 356 561		Suppressor for condenser	Condensateur pour d'antiparasitage	Ontstoringskondensator voor bobine
65 31 1 350 627		Suppressor element for three-phase regulat.	Elément d'antiparasit. p. régulat. triphasé	Ontstoringselement draaistroomregelaar
65 31 1 353 073		Suppress. condenser for generator	Condensat. d'antipara. pour générateur	Ontstooringskondens. voor generator
		Installation kit	Jeu de pièces de mont.	Inbouwset
* 65 11 9 557 157		Blaupunkt	Blaupunkt	Blaupunkt
* 65 11 1 353 729		Blaupunkt	Blaupunkt	Blaupunkt
* 65 11 1 357 599		CR-Stereo with microphone	CR-Stereo avec microphone	CR-Stereo met mikrofon
* 65 11 1 357 069		CR-Stereo	CR-Stereo	CR-Stereo
* 65 11 1 357 548		CR-Mono	CR-Mono	CR-Mono
* 65 11 1 353 281		Philips	Philips	Philips
* 65 11 1 352 035		Becker	Becker	Becker
* 65 11 1 355 088		Becker	Becker	Becker
* 65 11 1 357 426		Becker	Becker	Becker
* 65 11 1 357 424		Hamburg and Mannheim (Benelux-Countries)	Hamburg et Mannheim (Pay du Benelux)	Hamburg en Mannheim (Beneluxlanden)

Reservdels-Nr. / Nº de pezzo / Nº pieza	Symbol	Reservdels-benämning	Denominazione pezzo	Designación pieza
		Antenn	Antenna	Antena
65 21 9 557 147		„Bosch Electronic'	„Bosch Electronic"	„Bosch Electronic"
65 21 1 350 776		Anta 360 „Hirschmann"	Anta 360 „Hirschmann"	Anta 360 ,Hirschmann"
65 21 1 352 657		„Hirschmann" för soltak av stål	„Hirschmann" per tett. scorr. d'acc.	„Hirschmann" p. techo corr. de ac. por
* 65 21 9 557 132		Antennstöd	Appoggio antenna	Apoyo antena
65 31 1 354 254		Störningssats	Corred. de schermagg.	Juego antiparasit.
65 31 1 356 561		Störningsskydd för tändspole	Condens. di schermag. p. bobina d'accensione	Condens. antiparasit. p. bobina de encendido
65 31 1 350 627		Avstördled för trefasregler	Elemento di schermag. per regolat. trifasico	Elemento antiparasit. p. regulador trifasico
65 31 1 353 073		Störningsskydd för generator	Condens. di schermag. per generatore	Condens. antiparasit para generador
		Monteringssats	Corredo di montaggio	Juego de piez. d. mont.
* 65 11 9 557 157		Blaupunkt	Blaupunkt	Blaupunkt
* 65 11 1 353 729		Blaupunkt	Blaupunkt	Blaupunkt
* 65 11 1 357 599		CR-Stereo med mikrofon	CR-Stereo con microfono	CR-Stereo con microfono
* 65 11 1 357 069		CR-Stereo	CR-Stereo	CR-Stereo
* 65 11 1 357 548		CR-Mono	CR-Mono	CR-Mono
* 65 11 1 353 281		Philips	Philips	Philips
* 65 11 1 352 035		Becker	Becker	Becker
* 65 11 1 355 088		Becker	Becker	Becker
* 65 11 1 357 426		Becker	Becker	Becker
* 65 11 1 357 424		Hamburg och Mannheim (Benelux-länder)	Hamburg e Mannheim (Paesi del Benelux)	Hamburg y Mannheim (Paises del Benelux)

Sonderausstattungsverzeichnis
List of special equipment
Relevé de l'équipement spécial
Lijst voor speciale uitrustingen
Förteckning för specialutrustning
Indice dotazione speciale
Indice equipo especial

Sonderausstattungsverzeichnis

Hauptgruppe	Seite	Teil-Benennung	Stück/E 1602	1600-2 TI	1600-2 Cab.	1600 To.	1802	1802 To.	2002	2002 Cab.	2002 A	2002 TI	2002 TII	2002 Turbo	2002 To.	2002 To. A	2002 To. TII	USA 1602	2002	2002 A	2002 TII
11	11	Zylinderkopf		X																	
	49	Tropenlüfter 400 Ø	X	X	X	X	X	X	X	X	X	X	X		X	X	X				
	52	Motorkühlanlage mit Kühler	X	X	X	X	X	X	X	X	X	X	X		X	X	X			X	X
12	9	Hochleistungs-Zündspule 6 Volt	X		X																
	9	Hochleistungs-Zündspule 12 Volt	X	X	X	X	X	X	X	X	X	X	X		X	X	X	X	X	X	X
	9	Vorwiderstand	X	X	X	X	X	X	X	X	X	X	X		X	X	X	X	X	X	X
	9	Relais	X	X	X	X	X	X	X	X	X	X	X		X	X	X	X	X	X	X
13	29	Elektrische Kraftstoffpumpe	X	X	X	X	X	X	X	X	X	X			X	X		X	X	X	
16	4	Tankverschluß, abschließbar	X	X	X	X	X	X	X	X	X	X	X		X	X	X	X	X	X	X
	4	Schlüssel (Köhler)	X	X	X	X	X	X	X	X	X	X	X		X	X	X	X	X	X	X
	4	Schlüssel (Blau)	X	X	X	X	X	X	X	X	X	X	X		X	X	X	X	X	X	X
	4	Dichtung (Köhler)	X	X	X	X	X	X	X	X	X	X	X		X	X	X	X	X	X	X
	4	Dichtung (Blau)	X	X	X	X	X	X	X	X	X	X	X		X	X	X	X	X	X	X
26	3	Gelenkwelle mit Zentrierung für 5-Gang-Getriebe	X	X	X	X	X	X	X	X		X	X		X		X	X	X		X
31	7	Stabilisator, vorn und hinten	X		X		X			X								X	X	X	
	8	Stabilisator, vorn und hinten				X		X													
	9	HD-Federung	X		X		X		X	X	X	X	X					X	X	X	X
	10	HD-Federung				X		X							X	X	X				
32	1	Lenkgetriebe		X								X	X				X				X
	14	Sportlenkrad	X	X	X	X	X	X	X	X	X	X	X		X	X	X				
33.	3	Hinterachsgetriebe mit Sperrdifferential	X	X	X	X	X	X	X	X	X	X	X	X	X	X	X	X	X	X	X
	9	Tellerradsatz (Langhals)	X	X	X				X			X						X	X		
	10	Sperrdifferential	X	X	X				X			X						X	X		
	18	Tellerradsatz (Kurzhals)	X	X	X	X	X	X	X	X	X	X	X		X	X	X	X	X	X	X
	19	Sperrdifferential (40% und 75%)	X	X	X	X	X	X	X	X	X	X	X		X	X	X	X	X	X	X
	20	Sperrdifferential (40%) Einzelteile	X	X	X	X	X	X	X	X	X	X	X		X	X	X	X	X	X	X
	21	Sperrdifferential (75%) Einzelteile	X	X	X	X	X	X	X	X	X	X	X		X	X	X	X	X	X	X
	31	HD-Federung, hinten und Koni-Stoßdämpfer	X	X	X	X	X	X	X	X	X	X	X		X	X	X	X	X	X	X
	32	Anhängefederung				X		X							X	X	X				
34	10	Hinterradbremse mit autom. Nachstellung	X				X	X	X		X		X		X		X				
34	13	Bremskraftverstärker	X		X																
36	1	Radzierblende	X																		
36	3	Alu-Felge	X	X	X	X	X	X	X	X	X	X	X		X	X	X	X	X	X	X
51	3	Stoßstange, vorn mit Befestigungsteilen	X	X	X	X	X	X	X	X	X	X	X		X	X	X				
	8	Stoßstange, hinten mit Befestigungsteil.	X	X	X	X	X	X	X	X	X	X	X		X	X	X	X			
	28	Frontscheibe (Verbundglas)	X	X			X		X		X	X	X								
	30	Frontscheibe (Verbundglas)				X		X							X	X	X				
	31	Heizbare Heckscheibe	X	X			X		X		X	X	X					X	X	X	X
	32	Heizbare Heckscheibe	X				X		X		X		X					X	X	X	X
	33	Wärmeschutzglas (Katacolor)	X	X			X		X		X	X	X					X	X	X	X
	34	Wärmeschutzglas (Katacolor)				X		X							X	X	X				
	35	Wärmeschutzglas (Katacolor)			X					X											
	62	Abdeckkappe für Schiebedach	X	X			X		X		X	X	X					X	X	X	X

S.A.2 Sonderausstattungsverzeichnis

6/73

Hauptgruppe	Seite	Teil-Benennung	Stück/E 1602	1600-2 TI	1600-2 Cab.	1600 To.	1802	1802 To.	2002	2002 Cab.	2002 A	2002 TI	2002 TII	2002 Turbo	2002 To.	2002 To. A	2002 To. TII	USA 1602	2002	2002 A	2002 TII
52	3	Sitz mit Lehne											X				X				X
	11 – 15	Nied. Vordersitz (o)	X			X	X	X	X		X		X		X	X	X		X	X	X
	17 + 18	Nied. Vordersitz (o)											X				X				
	20 – 23	Sportsitz, vorn	X	X	X	X	X	X	X	X	X	X	X		X	X	X	X	X	X	X
	24 – 26	Kopfstützen (fest)	X	X	X	X	X	X	X	X	X	X	X		X	X	X	X	X	X	X
	27	Kopfstützen (verstellbar)	X	X	X	X	X	X	X	X	X	X	X		X	X	X	X	X	X	X
	28	Kopfstütze für Sportsitz	X	X	X	X	X	X	X	X	X	X	X		X	X	X	X	X	X	X
	29 + 30	Federkern und Auflage für niederen Vordersitz (o)	X	X	X	X	X	X	X	X	X	X	X		X	X	X				
	37	Sportsitz - Einzelteile	X	X	X	X	X	X	X	X	X	X	X		X	X	X	X	X	X	X
	61	Rückenlehne, Blende								X											
54	1 – 5	Stahlschiebedach (elektr. und Handbetätigung)	X	X		X	X	X	X		X	X	X		X	X	X				
	6	Hardtop (abnehmbares Dach)								X											
61	1	Diagnosegerät-Anschluß	X	X	X				X		X		X					X	X	X	
	15	Intervall-Scheibenwischer	X			X	X	X	X	X	X	X	X		X	X	X	X	X	X	X
	21	Scheinwerfer-Reinigungsanlage	X	X	X	X	X	X	X	X	X	X	X		X	X	X		X	X	X
	23 + 24	Scheinwerferwaschanl.	X	X	X	X	X	X	X	X	X	X	X		X	X	X	X	X	X	X
62	1	Drehzahlmesser 6 Volt	X																		
		12 Volt		X																	
	2	Leitung für Drehzahlmesser 6 Volt	X																		
		12 Volt		X								X									
	2	Tachowelle für 5-Gang-Getriebe									X									X	
	3	Drehzahlmesser											X				X				X
	5	Leitung für Drehzahlmesser											X				X				X
63.	3 – 7	Scheinwerfer mit mit H 4-Lampe	X	X	X	X	X	X	X	X	X	X	X		X	X	X				
	10	Halogen-Zusatz-Scheinwerfer mit H 1-Lampe	X	X	X	X	X	X	X	X	X	X	X		X	X	X				
	11	Halogen-Zusatz-Scheinwerfer mit H 3-Lampe	X	X	X	X	X	X	X	X	X	X	X		X	X	X				
	14	Halogen-Nebelscheinwerfer, weiß mit H 3-Lampe	X	X	X	X	X	X	X	X	X	X	X		X	X	X				
	15	Halogen-Nebelscheinwerfer, weiß und gelb	X	X	X				X		X	X									
	16	Halogen-Nebelscheinwerfer, mit H 3-Lampe	X	X	X	X	X	X	X	X	X	X	X		X	X	X				
	17 + 18	Halogen-Nebelscheinwerfer, weiß mit Nebelschlußleuchte	X			X	X	X	X	X	X		X		X	X	X				
	20	Heckleuchte Europa-Reglement	X		X	X	X		X	X	X	X	X								
	23	Nebelschlußleuchte	X			X	X	X	X	X	X	X	X		X	X	X				
	24	Deckenleuchte für Schiebedach	X	X	X	X	X	X	X	X	X	X	X		X	X	X				
64	1	Heizgerät 12 -Volt für nordische Länder	X		X		X	X	X	X	X		X		X	X	X				
65	1	Radio und Einbausätze	X	X	X	X	X	X	X	X	X	X	X		X	X	X	X	X	X	X
	2	Antenne u. Entstörsatz	X	X	X	X	X	X	X	X	X	X	X		X	X	X	X	X	X	X
71	2 + 3	Anhängevorrichtung (fest) mit Anbauteilen	X	X	X	X	X	X	X	X	X	X	X	X	X	X	X	X	X	X	X
72	4 – 6	Automatikgurt	X			X	X	X	X	X	X		X	X	X	X	X				